FRB 1 schijf inscheerblok

Product informatie

Algemeen:

- "Snelle" inscheerblokken kunnen gebruikt worden voor een groot aantal "land"kranen zoals telescoopkranen en rupskranen. Ze zijn een excellente keuze als blokken regelmatig moeten verwisseld worden.
- Onderhoudsvriendelijke rollagers met dubbele dichting.
- Factor 4:1
- Gesmede hoogwaardige DIN haken.
- Koud gevormde ijzeren schijven met grafiet gesmeerde groef.
- Zeer stevige zijplaten.
- Werktemperatuur -40 to +80°C.
- Smering op de haakophanging.
- Vergrendeling van de haak op 4 of 8 punten.
- Gids voor snel inscheren.
- Veiligheidsklep met vergrendelpin.
- C3M afwerking in geel met zwarte strepen.

Opties:

- Dubbele haak.
- Dubbele haak met gat voor sluiting.
- 4-voudige haak.
- Oog voor sluiting.

Opmerking: Deze blokken kunnen op maat gemaakt worden.

WLL ton ton	Type Nr.	Voor staalkabeldia. mm	Haaktype	Ø D1 mm	Ø D2 mm	B mm	O mm	TA mm	TB mm	TL mm	L mm	T mm	Ø Z mm	Gewicht (kg)
12,5	FRB 225 .14 .1 .12,5 .E	14	4	260	225	588	49	345	170	863	970	28	32	90
12,5	FRB 260 .14 .1 .12,5 .E	14	4	300	260	653	49	400	155	938	1.063	28	32	100

12,5	FRB 260 .16 .1 .12,5 .E	16	4	300	260	653	49	400	155	938	1.045	28	32	100
16	FRB 225 .14 .1 .16 .E	14	6	260	225	608	59	345	180	883	1.008	28	32	100
16	FRB 260 .14 .1 .16 .E	14	6	300	260	693	59	400	165	978	1.103	28	32	120
16	FRB 260 .16 .1 .16 .E	16	6	300	260	693	59	400	165	978	1.103	28	32	120
16	FRB 285 .16 .1 .16 .E	16	6	320	285	723	59	420	165	1.023	1.148	28	32	135
16	FRB 355 .16 .1 .16 .E	16	6	410	355	788	59	500	195	1.133	1.258	28	32	180
16	FRB 355 .19 .1 .16 .E .A	19	6	410	355	788	59	500	195	1.133	1.263	35	37	180
16	FRB 355 .19 .1 .16 .E .B	19	6	410	355	788	59	500	215	1.133	1.263	35	37	225
20	FRB 260 .14 .1 .20 .E	14	8	300	260	748	69	400	165	1.033	1.168	28	32	130
20	FRB 260 .16 .1 .20 .E	16	8	300	260	748	69	400	165	1.033	1.168	28	32	130
20	FRB 285 .16 .1 .20 .E	16	8	320	285	778	69	420	165	1.078	1.213	28	32	160
20	FRB 320 .16 .1 .20 .E	16	8	365	320	768	69	450	180	1.101	1.236	28	32	160
20	FRB 355 .16 .1 .20 .E	16	8	410	355	853	69	500	225	1.198	1.333	28	32	250
20	FRB 355 .19 .1 .20 .E	19	8	410	355	853	69	500	225	1.198	1.338	35	37	250
25	FRB 400 .19 .1 .25 .E	19	8	460	400	883	69	570	220	1.258	1.398	35	37	275
25	FRB 400 .22 .1 .25 .E	22	8	460	400	883	69	570	220	1.258	1.403	40	43	275
29	FRB 400 .22 .1 .29 .E	22	8	460	400	883	69	570	270	1.268	1.413	40	43	365
32	FRB 450 .26 .1 .32 .E .A	26	10	515	450	1.003	76	600	250	1.426	1.592	45	52	450
32	FRB 450 .22 .1 .32 .E	22	10	515	450	1.003	76	600	250	1.416	1.572	40	43	455
32	FRB 450 .24 .1 .32 .E .A	24	10	515	450	1.003	76	600	250	1.426	1.592	45	52	455
32	FRB 450 .24 .1 .32 .E .B	24	10	515	450	1.003	76	600	333	1.426	1.592	45	52	590
32	FRB 450 .26 .1 .32 .E .B	26	10	515	450	1.003	76	600	333	1.426	1.592	45	52	590
40	FRB 450 .22 .1 .40 .E	22	12	515	450	1.074	84	600	333	1.487	1.655	40	43	590

40	FRB 450 .24 .1 .40 .E	24	12	515	450	1.074	84	600	333	1.497	1.675	45	52	590
40	FRB 450 .26 .1 .40 .E	26	12	515	450	1.074	84	600	333	1.497	1.675	45	52	590
40	FRB 528 .24 .1 .40 .E	24	12	595	528	1.114	84	710	323	1.592	1.770	45	52	680
40	FRB 528 .26 .1 .40 .E	26	12	595	528	1.114	84	710	323	1.592	1.770	45	52	680
40	FRB 528 .28 .1 .40 .E	28	12	595	528	1.114	84	710	323	1.592	1.780	50	59	680
40	FRB 575 .26 .1 .40 .E	26	12	650	575	1.138	84	770	313	1.643	1.821	45	52	750
50	FRB 450 .26 .1 .50 .E .A	26	16	515	450	1.094	97	600	333	1.514	1.706	45	52	590
50	FRB 450 .26 .1 .50 .E .B	26	16	515	450	1.094	97	600	363	1.514	1.706	45	52	680
50	FRB 528 .24 .1 .50 .E	24	16	595	528	1.111	97	710	343	1.589	1.781	45	52	750
50	FRB 528 .26 .1 .50 .E	26	16	595	528	1.111	97	710	343	1.589	1.781	45	52	750
50	FRB 528 .28 .1 .50 .E	28	16	595	528	1.111	97	710	343	1.589	1.791	50	59	750
50	FRB 575 .28 .1 .50 .E	28	16	650	575	1.144	97	770	313	1.649	1.851	50	59	750
50	FRB 630 .28 .1 .50 .E	28	16	710	630	1.172	97	830	323	1.717	1.919	50	59	975
63	FRB 575 .32 .1 .63 .E	32	16	650	575	1.223	97	770	353	1.738	1.945	60	66	975
63	FRB 630 .32 .1 .63 .E	32	16	710	630	1.253	97	830	323	1.798	2.005	60	66	975
63	FRB 670 .28 .1 .63 .E	28	16	760	670	1.248	97	870	453	1.813	2.015	50	59	1.800
63	FRB 670 .32 .1 .63 .E	32	16	760	670	1.248	97	870	453	1.813	2.020	60	66	1.800
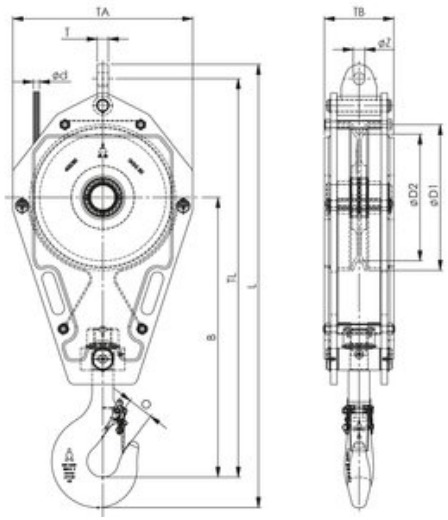
Bekijk maattekening