Handlier - Wandlier - Manistor

Product informatie

Algemeen:
Wandlier capaciteit 100 en 200 kg. Met aluminium structuur.
Enkel voor hijsdoeleinden.

Technische eigenschappen:

- Ergonomisch ontwerp voor meer comfort.
- Geschikt voor binnen- buitengebruik.
- Licht, compact en gemakkelijk te installeren.
- Aluminium structuur.
- Mechanische onderdelen met anti-corrosie behandeling.
- Polymeer trommel.
- Automatische rem.
- Afneembare handgreep, tweemateriaal handgreep prettig in gebruik.
- Backstop systeem.
- Twee rales voor maximale veiligheid.

Artikelnr.	WLL ton ton	Kabeldia. mm	Capaciteit 1ste laag kg	Capaciteit bovenste laag kg	Lagen #	Lift per crank revolution mm	Handkracht op de hendel max. kg	Kabelcapaciteit 1ste laag m	wire rope capacity top layer m	Gewicht (kg)
MANISTOR100	0,15	3	150	100	5	153	18	1,5	10	1,9
MANISTOR200	0,3	4	300	200	4	50	12	1	6,5	3
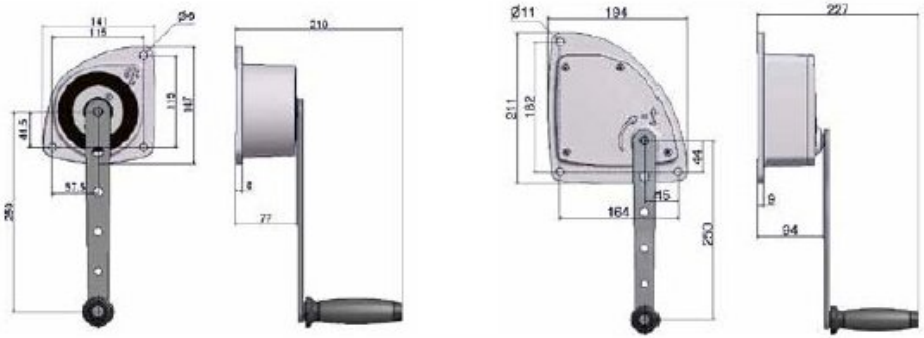
Bekijk maattekening