418 Snatchblock met wartelhaak

Product informatie

Algemeen

- Snatchblock met wartelhaak Crosby 418.
- Voorzien van RFID systeem
- Gesmede en gelegeerde haken thermisch behandeld
- Kan worden voorzien van bronzen bussen of rollagers.
- Openklapbaar zodat de kabel makkelijk kan bevestigd worden.
- Dankzij een beveiliging kunnen bouten niet verloren gaan.
- Voorziening voor smeren onder druk.
- Voldoet aan of overtreft alle vereisten van ASME B30.36, inclusief vereisten voor identificatie, ductiliteit, veiligheidsfactor, test en temperatuur. Deze snatch blokken voldoen naast ASME B30.26 aan andere kritieke prestatie-eisen, waaronder anti-vermoeiing, stooteigenschappen en traceerbaarheid van materiaal.

- **Optie:** Veiligheidsklep S-4320.

Materiaal: gesmeed en gelegeerd staal thermisch behandeld
Markering: CE

Veiligheidsfactor: 4:1

Artikelnr.	Code	Rope Ø range mm	WLL ton ton	Schijfdia. mm	Lager code	A mm	B mm	C mm	D mm	E mm	F mm	G mm	H mm	Gewicht (kg)
16.15108038	418	8-10	2	76	BB	247	47	67	91	19	164	19	25	2,3
16.15108065	418	10-13	4	114	BB	359	108	79	133	25	257	24	47	5,4
16.15108127	418	16-19	8	152	BB	481	152	106	173	40	344	33	61	12,2
16.15108154	418	16-19	8	152	RB	481	152	106	173	40	344	33	61	12,2
16.15108225	418	16-19	8	203	BB	534	206	106	173	40	369	33	61	15
16.15108252	418	16-19	8	203	RB	534	206	106	173	40	369	33	61	15
16.15108323	418	16-19	8	254	BB	586	257	106	173	40	396	33	61	18,6
16.15108350	418	16-19	8	254	RB	586	257	106	173	40	396	33	61	18,6
16.15108421	418	16-19	8	305	BB	658	308	106	173	40	442	33	61	21,6
16.15108458	418	16-19	8	305	RB	658	308	106	173	40	442	33	61	21,6
16.15108528	418	16-19	8	356	BB	696	359	106	173	40	455	33	61	24,9
16.15108546	418	16-19	8	356	RB	696	359	106	173	40	455	33	61	24,9
16.15108608	418	19-22	15	406	BB	819	409	129	212	45	540	37	74	59
16.15108626	418	19-22	15	406	RB	851	460	129	212	45	546	38	74	59
16.15108644	418	22-26	15	457	BB	851	460	129	212	45	546	38	74	68
16.15108662	418	22-26	15	457	RB	851	460	129	212	45	546	38	74	68
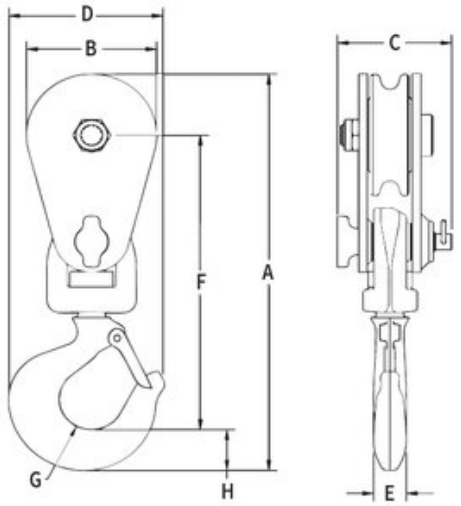
Bekijk maattekening