MENNENS | Lifting Solutions Group
Axel Johnson International

AERO-LIFT Vacuümheffer CLAD-BOY®

Productinformatie



AERO® LIFT
moving limits

Aerolift Vacuumheffers CLAD-BOY – de originele allrounder voor dak- en gevelmontage. De Aerolift CLAD-BOY® is dé professionele vacuümheffer voor het veilig, snel en ergonomisch monteren van sandwichpanelen en trapeziumplaten op daken en gevels. Deze originele CLAD-BOY® combineert hoge veiligheid met maximale flexibiliteit en lange levensduur. Ontworpen voor zowel buiten- als binnenshuis gebruik en werkt zonder stroomaansluiting dankzij de ingebouwde accu met geïntegreerde oplader. Onmisbaar op elke bouwplaats waar dak- en gevelpanelen gemonteerd worden!

Toepassing:
Dankzij de slimme, verwisselbare zuigplaten en modulaire balken kan één toestel een breed scala aan panelen en plaatformaten veilig verwerken.

- WLL 300 t/m 500 kg - horizontale last
- WLL 240 kg - verticale last
- Aantal zuignappen 6 - 16
- geschikt voor panelen met max. lengte 12 - 18 mtr
- Kantelbaar t/m 90°

De CLAD-BOY® is ideaal voor:

- Montage van sandwichpanelen (dak en gevel)
- Handeling van trapeziumplaten voor daken en gevels
- Nieuwbouw, renovatie en industriebouw
- Binnen én buiten gebruik.

Belangrijkste voordelen van de CLAD-BOY®:

- **Efficient:** Zuignappen geschikt voor alle soorten

... Read more

Mennens Nederland
website@mennens.nl
+31 (0)10 4373033

© November 2026 - All Rights Reserved

MENNENS | Lifting Solutions Group
Axel Johnson International

AERO-LIFT Vacuümheffer CLAD-BOY®

Maattekening

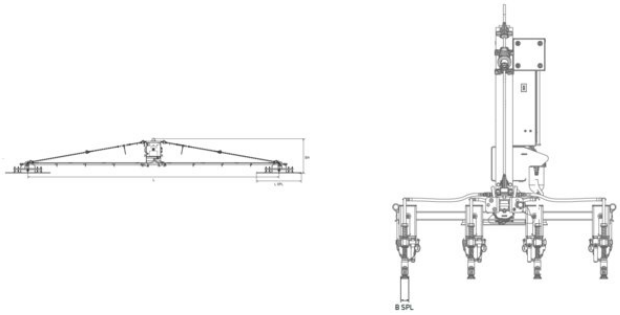

Technische gegevens

Artikelnr.	WLL ton	Type - Model	Lengte balk mm	Aantal zuigplaten / Afmetingen (mm)	Maximale afmeting last* mm	WLL Vertical ton	B SPL mm mm	L SPL mm mm	EH mm mm	L (max) mm	Gewicht (kg)
56051031985	0,3	CLAD-BOY 300/6L/2870	2.870	6 - 80x400	12.000	0,24	80	400	1.167	2.870	150
56051031986	0,3	CLAD-BOY 300/6L/4890	4.890	6 - 80x400	14.000	0,24	80	400	1.167	4.890	200
56051031987	0,3	CLAD-BOY 300/6L/8930	8.930	6 - 80x400	18.000	0,24	80	700	1.167	8.930	230
56051031988	0,35	CLAD-BOY 350/8L/4890	4.890	8 - 36x780	14.000	0,24	36	780	1.254	4.890	250
56051031989	0,35	CLAD-BOY 350/8L/8930	8.930	8 - 36x780	18.000	0,24	36	780	1.254	8.930	300
56051031996	0,5	CLAD-BOY 500/16L/8930	8.930	16 - 36x780	18.000	0,24	36	780	1.254	8.930	330

Mennens Nederland
website@mennens.nl
+31 (0)10 4373033

© November 2026 - All Rights Reserved