Coilhaak met tegengewicht - CKBM

Product informatie

CERTEX

Algemeen:

Coilhaak met tweesprong als ophanging voor grotere stabiliteit.
Het tegengewicht zorgt er voor dat de coilhaak altijd in horizontale positie blijft. Wanneer correct gebruikt is er geen gevaar dat de coil onbedoeld van de coilhaak glijdt.

Veiligheidsfactor: 1,5 x WLL.

Artikelnr.	WLL ton ton	Max coil width mm	B mm	C mm	E mm	G mm	H mm	L mm	S mm	Gewicht (kg)
16.80CKBM15-38	1,5	380	50	100	300	100	500	300	110	25
16.80CKBM20-50	2	500	50	100	375	60	500	310	120	80
16.80CKBM35-85	3,5	850	75	150	600	100	500	420	150	130
16.80CKBM75-85	7,5	850	90	200	750	100	550	500	200	240
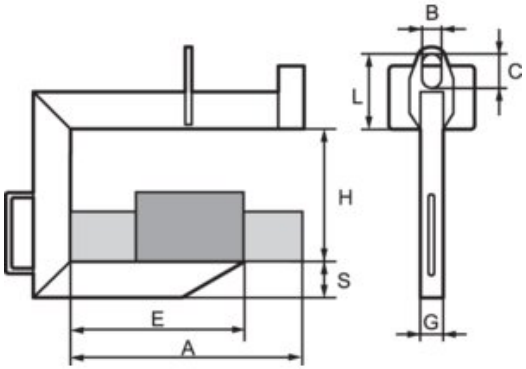
Bekijk maattekening