PBSB POWERTEX Harpsluiting Moerbout

Product informatie

POWERTEX

Algemeen
Harpsluiting PBSB is een hoogwaardige sluiting voor gebruik in veeleisende omgevingen. Sluiting met een moerbout en roestvrijstalen splitpen. De sluiting voldoet aan de EN 13889 en voldoet aan de prestatie-eisen van de Amerikaanse federale specificatie RR-C-271 Type IVA klasse 2, klasse A.

Eigenschappen

- Veilig - Alle POWERTEX-sluitingen zijn vervaardigd en getest in overeenstemming met EN 13889
- Alle onderdelen gemarkeerd met batchnummer voor traceerbaarheid
- Grotere maten voorzien van pijlen die 45 graden verticaal aangeven
- Grotere beugel voor speciale en gemakkelijke individuele ID (3,25 t en meer)
- De boeg is gesmeed in gesloten matrijzen
- Alle onderdelen zijn gemaakt van gelegeerd staal dat gekoeld en gehard werd
- Alle onderdelen inclusief bouten en moeren zijn thermisch verzinkt voor een lange levensduur
- Hoogwaardig thermisch verzinkt proces voor een exclusieve matgrijze afwerking
- Veiligheidsbouten en -moeren zijn bovendien in blauw en rood geverfd voor snelle en gemakkelijke detectie als originele POWERTEX-onderdelen
- Borgpennen van roestvrij staal
- Meertalige gebruikershandleidingen

Materiaal: Beugel en bout uit hoogwaardig staal
Markering: Volgens norm, CE, WLL, CE, grootte, grade, batch nummer en ID fabrikant
Temperatuursbereik: -20°C tot +200°C
Afwerking: Alle delen vuurverzinkt, bout en moer tevens geverfd.
Norm: EN 13889, AS 2741

Veiligheidsfactor: 6:1
Grade: 6

Artikelnr.	WLL ton ton	Nominal Size	a* mm	c* mm	d mm	d1 mm	d2 mm	e mm	H1 mm	Gewicht (kg)
11.31PBSB00050	0,5	1/4	13	29	6,5	8	17,5	20	42,5	0,05
11.31PBSB00075	0,75	5/16	13,5	31	8	9,5	21	21,5	47	0,1
11.31PBSB00100	1	3/8	17	37	10	11,2	25	26,2	56,5	0,15
11.31PBSB00150	1,5	7/16	18,5	43	11,3	12,7	27	29,5	63,5	0,22
11.31PBSB00200	2	1/2	20,6	48	12,7	15,8	30,5	33,3	75,5	0,36
11.31PBSB00325	3,25	5/8	27	60	16	18,8	40	43	92	0,76
11.31PBSB00475	4,75	3/4	32	72	19	22	48	51	106	1,2
11.31PBSB00650	6,5	7/8	37	85	22	25	54	58	120	1,8
11.31PBSB00850	8,5	1	43,5	96	26,5	28	60	68,5	135	2,6
11.31PBSB00950	9,5	1-1/8	48	109	29	32	68	75	143	3,8
11.31PBSB01200	12	1-1/4	53	121	32	35	76	84	164	5,3
11.31PBSB01350	13,5	1-3/8	59	134	35	38	84	94	182	7,2
11.31PBSB01700	17	1-1/2	62	149	38	42	92	99	195	9,4
11.31PBSB02500	25	1-3/4	75	178	45	50	106	128	224	15
11.31PBSB03500	35	2	84	197	52	56	122	148	248	24
11.31PBSB05500	55	2-1/2	107	270	66	70	145	186	302	45
11.31PBSB08500	85	3	130	325	76	80	165	205	395	70
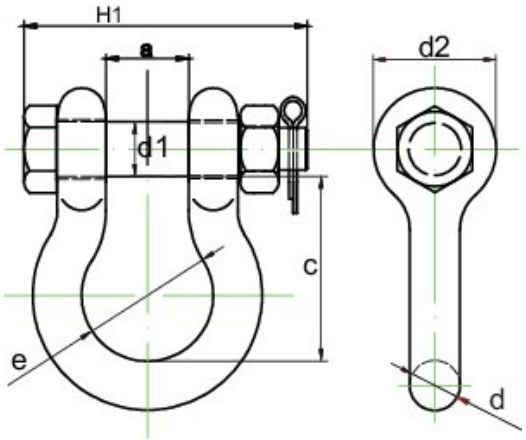
Bekijk maattekening